10/06/2011

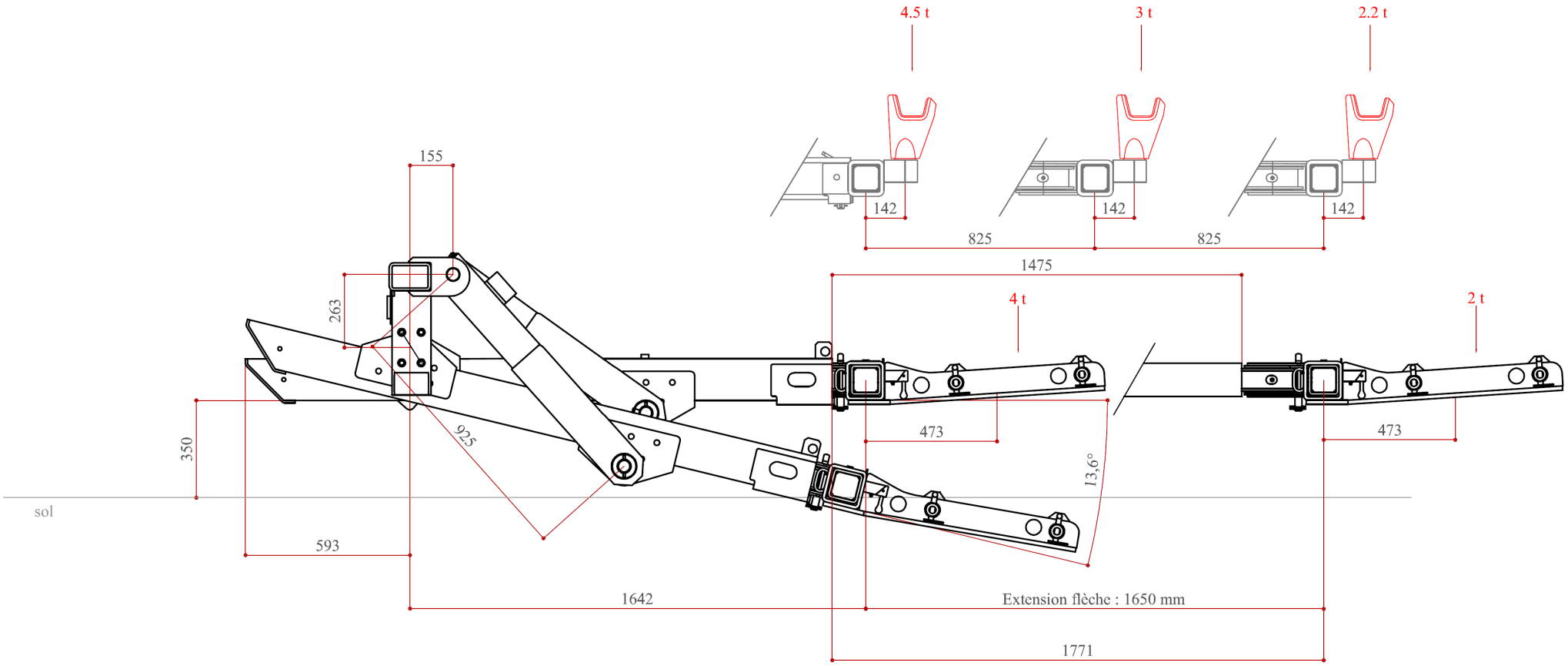
4.5 t
3 t
2.2 t
155
142
142
142
825
825
1475
263
4 t
2 t
350
925
473
473
13,6°
sol
593
1642
Extension flèche : 1650 mm
1771