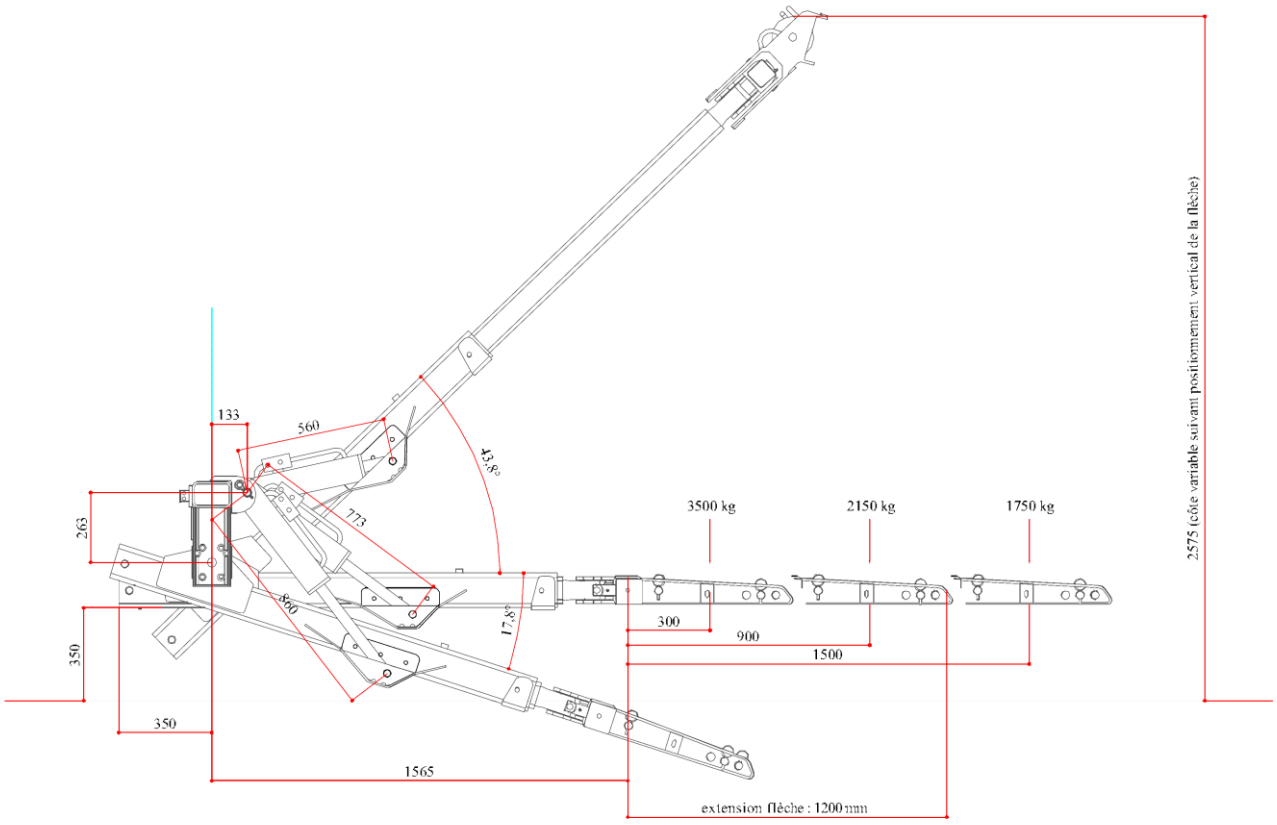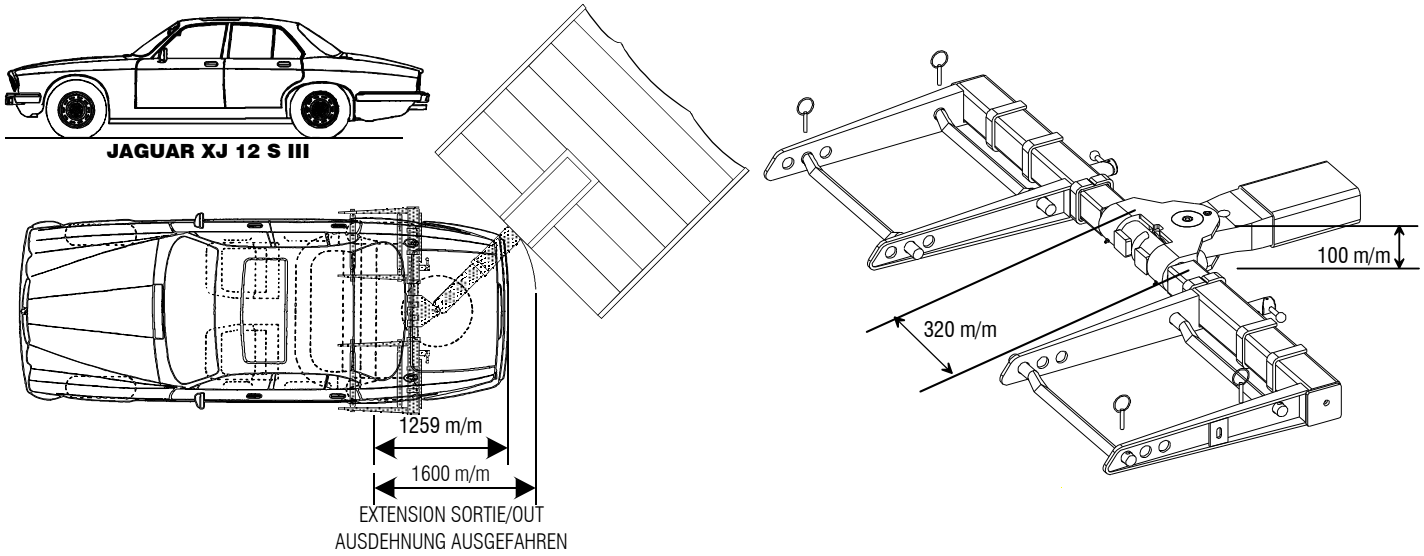870-1200 STANDARMATIC 3T6