JIGE INTERNATIONAL – 25 rue du dépôt – 55800 REVIGNY SUR ORNAIN – FRANCE
Tél. : (33)0/3 29 75 10 10 – (33) 0/3 29 75 13 13

PROJET N° 11064
CLIENT
Adaptation d'un équipement
Equipment mounting
Sur véhicule / *On Vehicle*

SOLOMATIC 8T NEW ECOMATIC 6T
MAN TGS35.420 8X2-4 CM 5900

Longueur utile aux butoirs *Platform usable lenght at rubber defenses*	**7 480** mm	Longueur utile étage aux butoirs *Upper deck usable lenght at rubber defenses*	mm
Largeur utile plateau *Platform usable width*	**2 500** mm	Largeur utile étage *Upper deck usable width*	mm

GRUE PK 33002EH – E
POIDS 4050KG LARG
1160MM

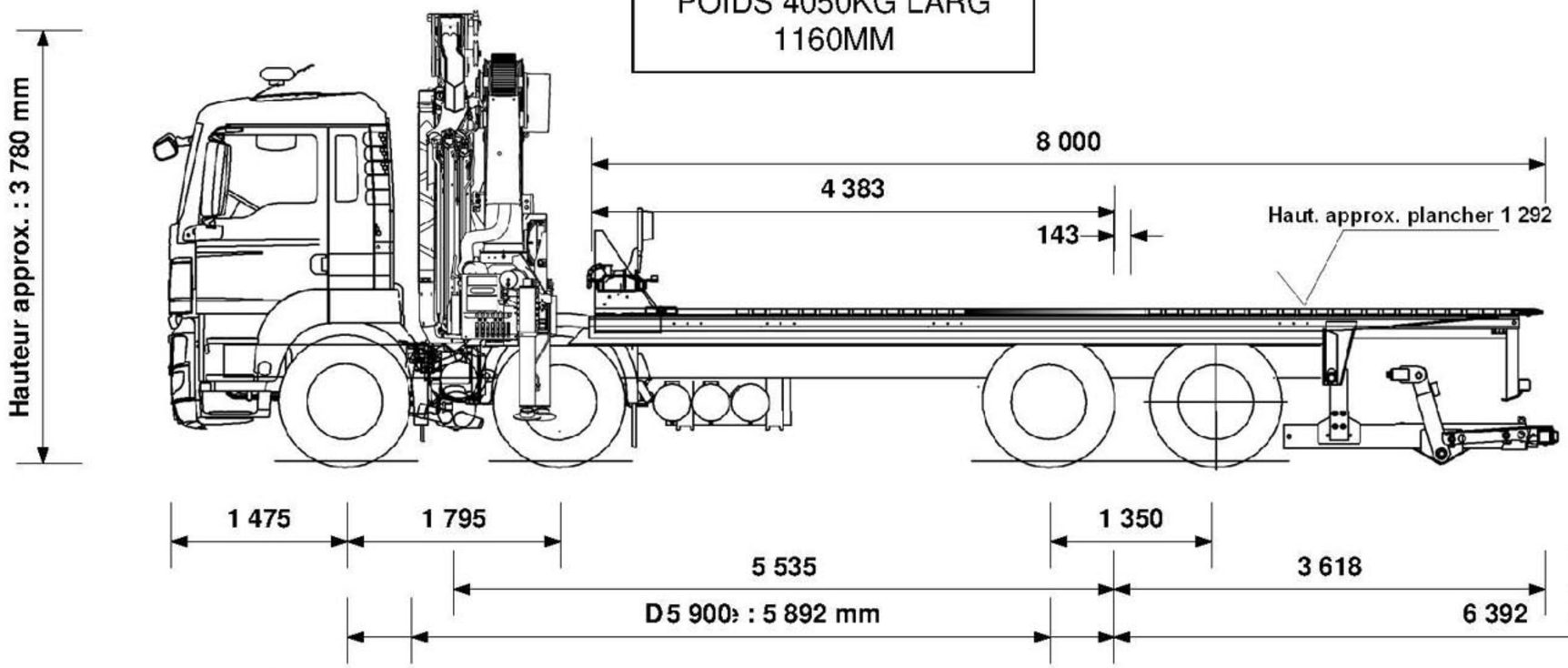

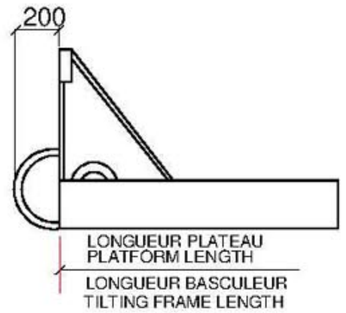

Hauteur châssis route	**1000**	mm
Largeur flancs pneumatiques arrière	**2 466**	mm
P.T.C / G.V.W.	**32 000**	kg
Poids châssis cabine *Chassis cab weight*	**9 682**	kg
Nombre de passagers *Number passengers*	**2**	
Largeur hors tout *Overal width*	**2 540**	mm
Longueur hors tout *Oeral length*	**11 765**	mm
Charge utile *Payload*	**8 946**	kg
Poids équipement *Equipment weight*	**13 385**	kg

EN RAISON DE LA SURCHARGE SUR L'ESSIEU ARRIERE,
LE PTC SERA MINORE DE 1000KG ENVIRON
D'OU UNE CHARGE UTILE DE 8000KG ENVIRON.

Angle de chargement (degré)
Loading angle (degree) **De 7.0 ° à 9.0 °**

Charge utile MAX du plateau 8 000 kg

Tolérances : +/- 50mm (sous réserve données constructeur)

Répartition des poids *Weight distribution*	ESSIEU AV *FRONT AXLE*	ESSIEU AR *REAR AXLE*
Charge maxi admissible *Maxi load permitted*	**16 000** kg	**19 000** kg
Poids camion avec équipement (PCE) *Truck and equipment weight (TEW)*	**11 632** kg	**11 422** kg
PCE + Charge utile + Chauffeur *TEW + Payload + Driver*	**11 916** kg	**20 084** kg
PCE + Charge utile + Passagers *TEW + Payload + Passengers*	**12 001** kg	**19 999** kg
SURCHARGE ***OVERLOAD***	kg	**999** kg

CARTE BLANCHE (charge utile au panier)

Extension sortie à *Extension out* **6 392** mm

Chauffeur seul à vide *Underlift payload, driver only*	**3 522**	kg
Chauffeur seul, avec 1 000 kg sur le plateau Driver only with 1 000 kg on platform	**3 068**	kg
Avec 2 passagers, avec 1 000 kg sur le plateau 2 passagers with 1 000 kg on platform	**3 074**	kg
		kg

Tous ces paramètres peuvent varier en fonction des données réelles, du châssis cabine et des options, ils sont donnés à titre indicatif et ne peuvent en aucun cas engager la société JIGE INTERNATIONAL.
Ce plan est notre propriété. Il ne peut être utilisé ou communiqué sans notre accord.

All the mesures, weights and parameters given in this data sheet can vary according to chassis cab conformation and are considered as an approaching information where JIGE INTERNATIONAL cannot be held responsable.
This print contains confidential information and is our sole property and is not to be reproduced without our authorization.